側面構造図

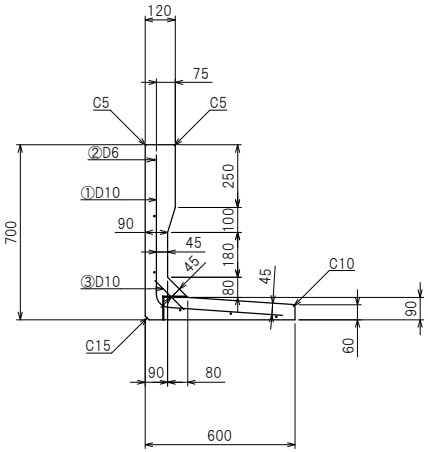

正面構造図

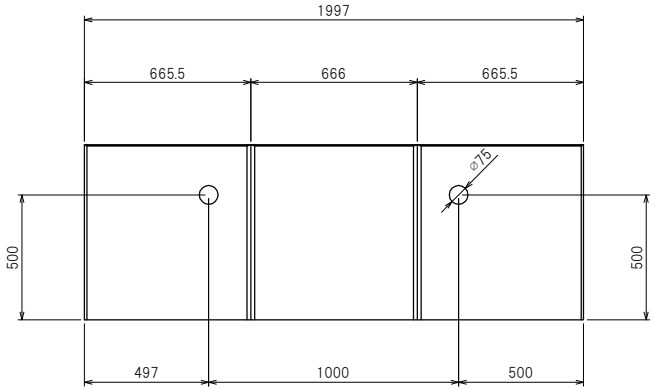

背面構造図

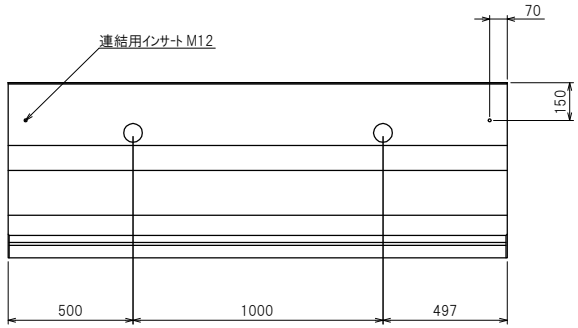

底版配筋図

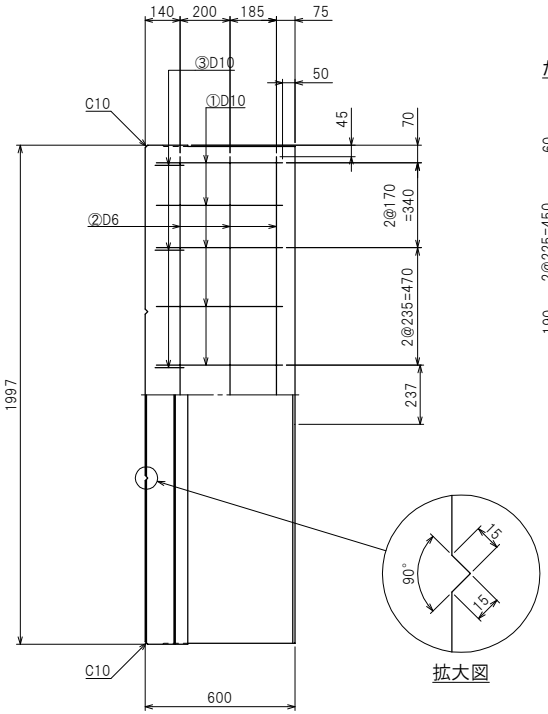

拡大図

たて壁配筋図

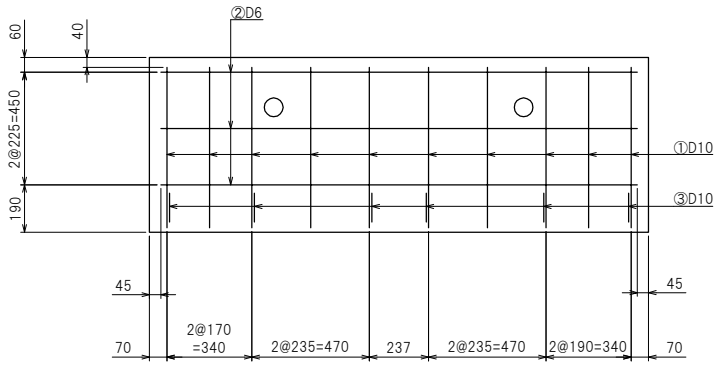

鉄筋加工図

①D10 L=1094 n=10

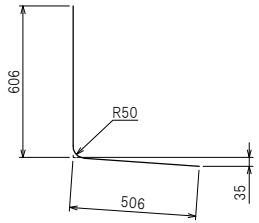

③D10 L=163 n=6

②D6 L=1907 n=6

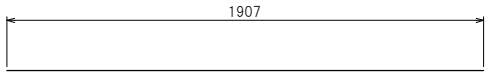

製品名	KCウォール　Ⅱ型
サイズ	700×2000
参考重量	571 kg
栗本建材株式会社　クリモトコンクリート	